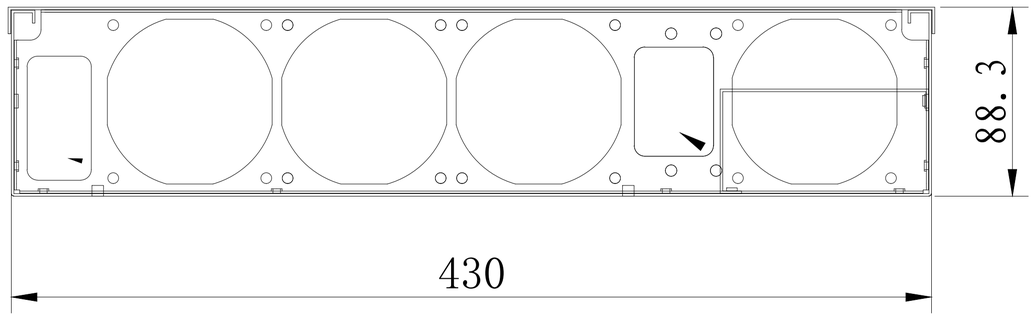

B-B

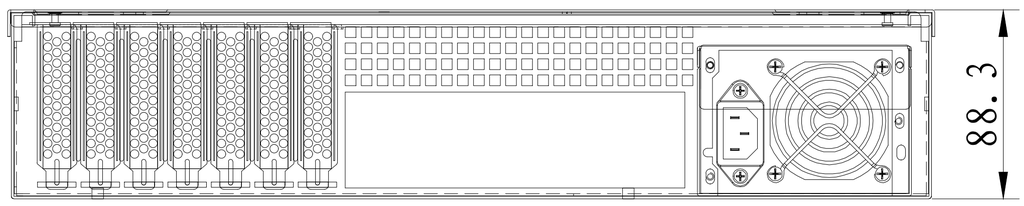

A-A

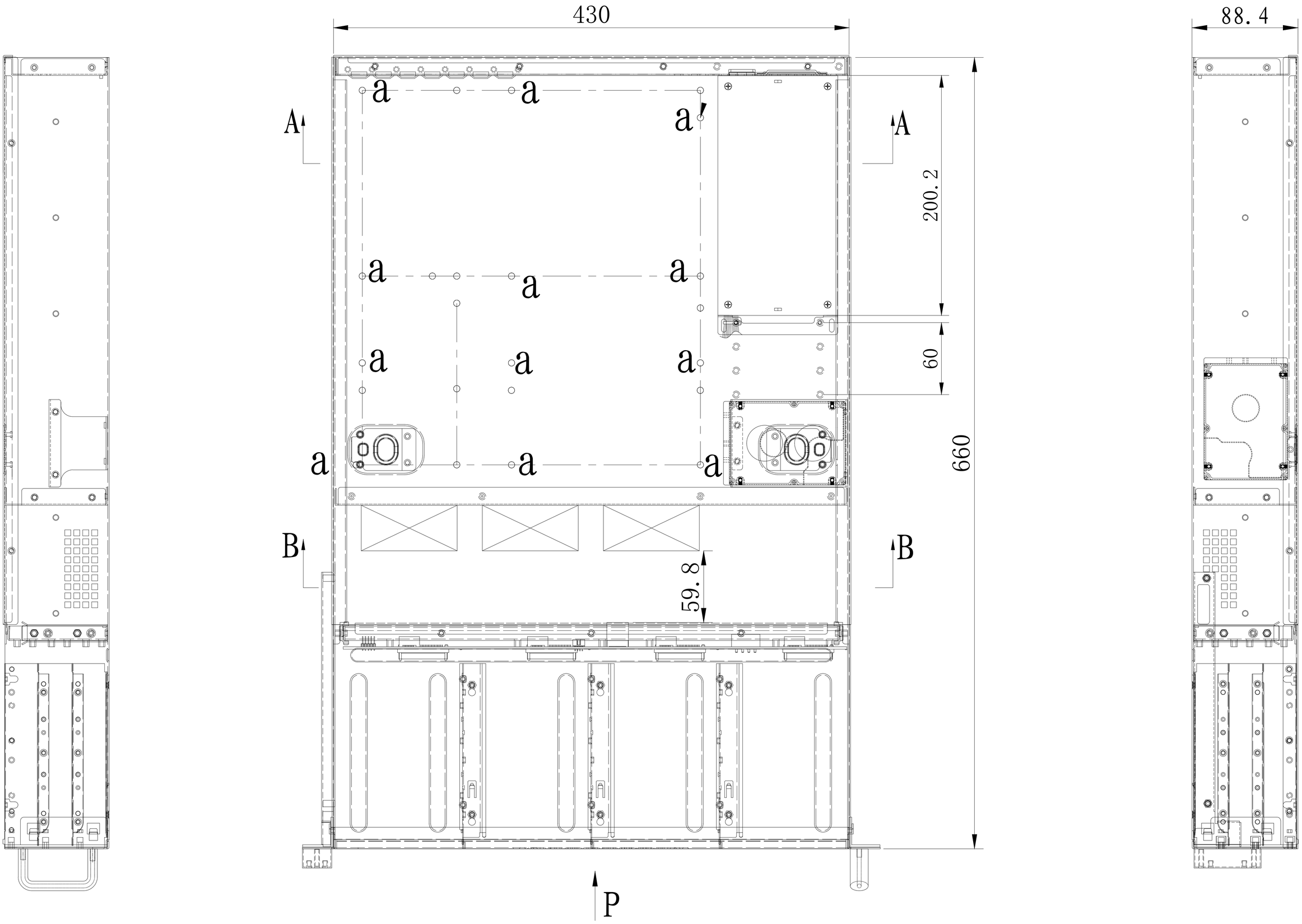

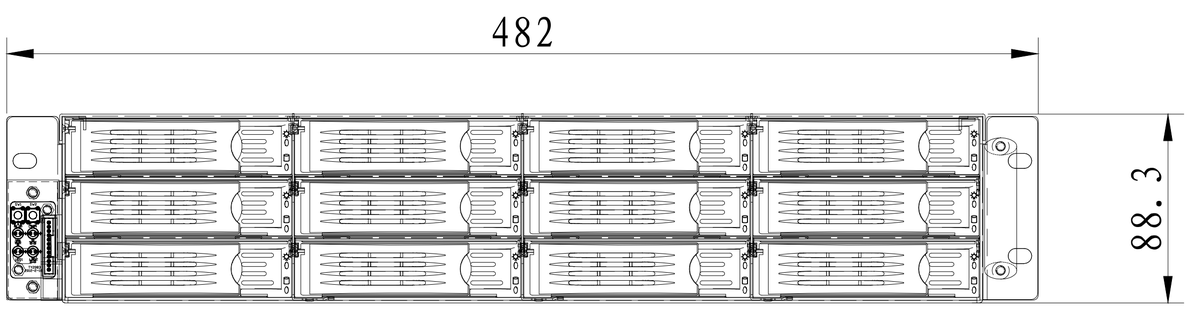

P